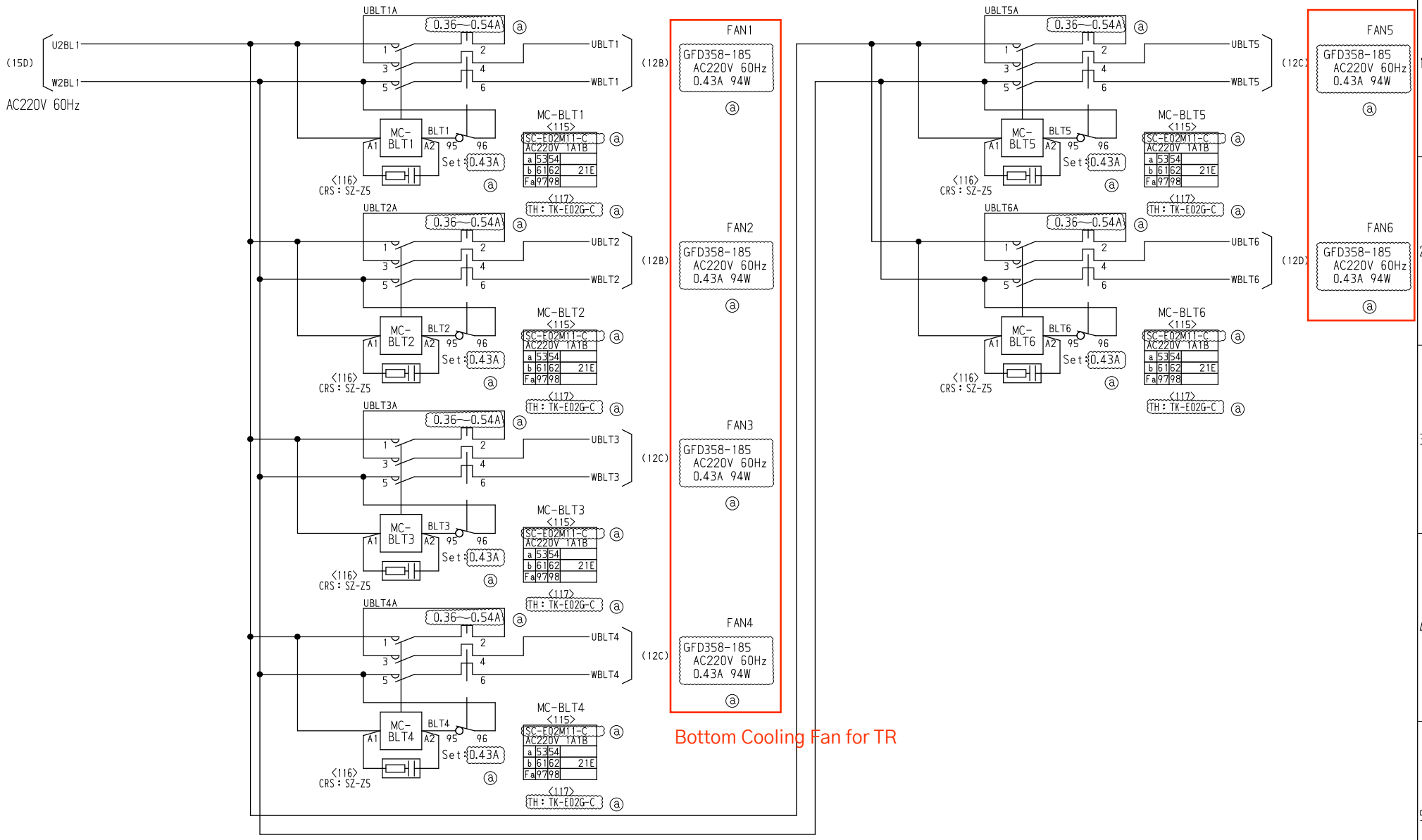

P.18～P.19 BLANK

Revisions					
		Date	Name	Approved	
	Drawn	2010-10-15	Z. HUA/T. TAK.		
	Checked	2010-10-15	K. KASAGAMI		
ⓐ REVISED 2010-12-08 T. NAKA. K. KASAGAMI K. YODA					

Fuji Electric Systems Co.,Ltd.

Title: INVERTER CUBICLE CONTROL SOURCE(3)

Drawing No. HJ405668 17 a

Ref. HIJ49063FZ000 17

10年10月14日
11年01月20日