新JIS溶接記号 (JIS Z3021 2000)		普通許容差(±)mm	寸法の区分 (長さ)	機械 削り	厚さ3.2mm以下 打抜・シャー	 曲げ・絞り	製缶	寸法の区分mm (短い辺の長さ)	角度 削り	 曲げ	 製缶	粗さ指示記号(加工面) Ra(μm)	 Rmax (旧表示)
			6以下	0.1	0.1	0.3	0.6	10以下	1°	1°	1.8	12.5	▽ 50 S
すみ肉 連続			6を超え 30以下	0.2	0.2	0.5		10を超え 50以下	30'	30'			
			30を超え 120以下	0.3	0.3	0.8	1.1	50を超え120以下	20'	20'		6.3	▽▽ 18 S
			120を超え 400以下	0.5	0.5	1.2	1.6	120を超え400以下	10'	10'			
すみ肉 断続	L(n)−P		400を超え 1000以下	0.8	0.8	2.0	2.8	400を超えるもの	5'	5'	−	1.6	▽▽▽ 6.3 S
			1000を超え 2000以下	1.2	1.2	3.0	4.5	鋳造品・ダイカスト品・プラスチック品はそれぞれの規格によること				0.2	▽▽▽▽ 0.8 S
			2000を超え 4000以下	2.0	2.8	4.5							

COMBINATION No.	DESCRIPTION	PART	DRAWING NO. OR STANDARD	MATERIAL	DIMENSIONS OR PATTERN NO.	MASS OR OTHERS
C1		1				

<TOP VIEW>

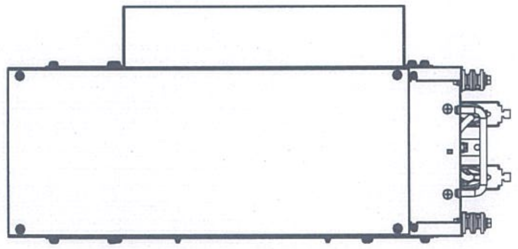

<MAIN VIEW>

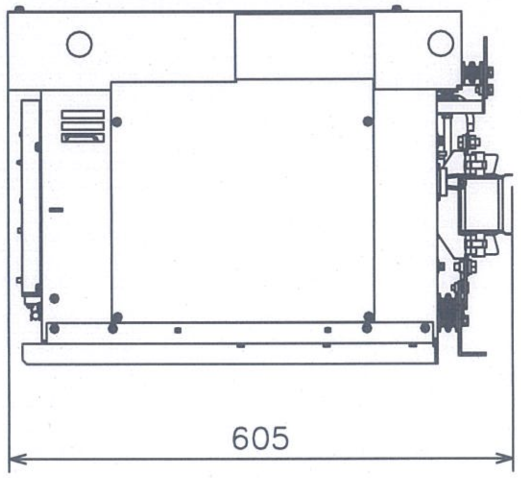

<RIGHT VIEW>

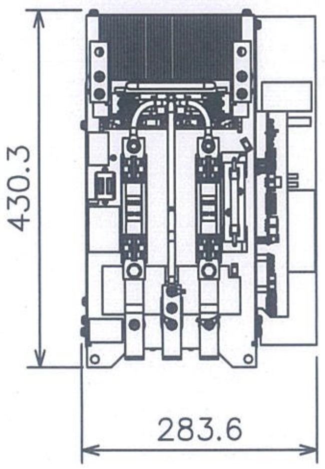

TYPE: FM6e: RKPB130AE-MV6BD-CYNFKQZW

WEIGHT:≈30KG

THIRD ANGLE PROJECTION

REVISIONS		DATE	NAME	APPROVED	SCALE	TITLE	DRAWING NO.
	DRAWN	2023-02-17	L.PU		1:15	TYPE	DES.CODE CK
	CHECKED	2023-02-17	W.YAN			INVERTER CELL	WM AD3045
	RENEWAL			L.GAI		OUTLINE DRAWING OF CELL	PAGE 01 / INDEX 2
REF.	Fuji Electric						OLD DWG.NO.